Product Services Information

INSTALLATION INSTRUCTIONS
(Includes English, French, German, Spanish and Italian)

JOHN DEERE

BRUSHGUARD KIT

Parts In Kit

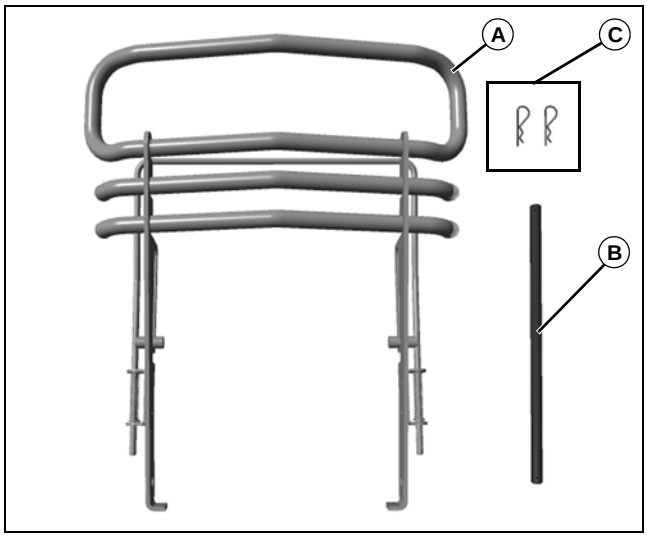

MX15802

Qty.	Description
1	Brushguard (A)
1	Rod (B)
2	Pin, Quick-Release (C)

CAUTION: Avoid injury! Never use brushguard as a tie-down or lift point. Failure to follow this warning may cause machine to fall, resulting in machine damage, personal injury or death.

NOTE: Retain these installation instructions with the machine operator's manual.

Parking Machine Safely

1. Stop machine on a level surface, not on a slope.
2. Disengage Power Take-Off (PTO).
3. Lock park brake.
4. Stop engine.
5. Remove key.
6. Wait for engine and all moving parts to stop before leaving operator's seat.

Install Brushguard

NOTE: If using mower or front weight rod, those items must be installed before installing brushguard.

1. Park machine safely.

CAUTION: Avoid injury! Touching hot surfaces may burn skin. Engine and components will be hot if engine has been running. Allow engine to cool before proceeding.

2. Allow engine to cool.
3. Turn machine wheels completely to left or right.

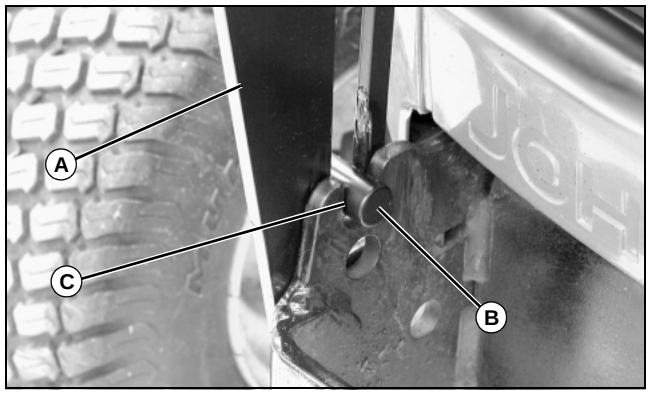

MX15812

4. Install brushguard (A) by sliding pegs (B) downward into slots (C) in machine frame.

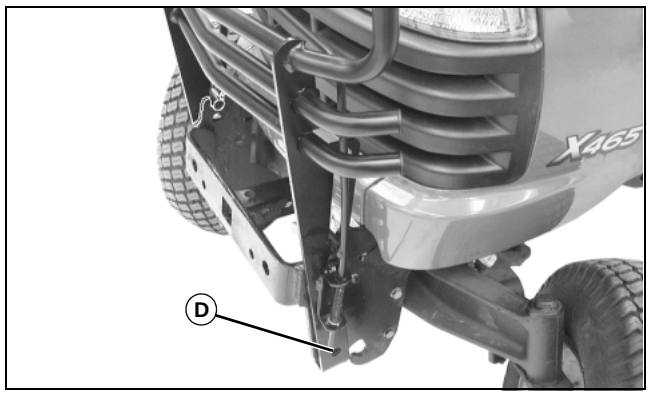

MX15803

5. Align bottom holes in brushguard with lowest holes (D) in machine frame.

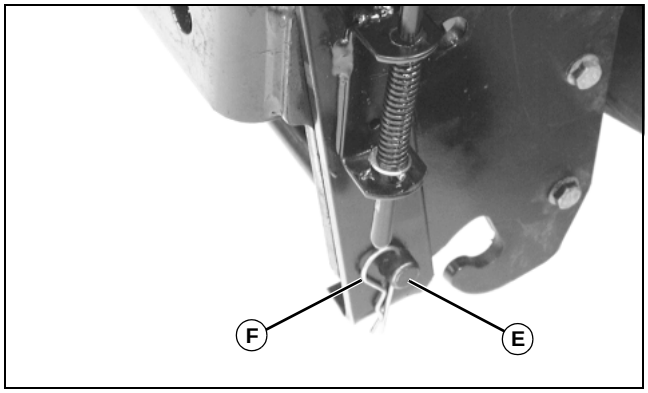

MX15811

6. Insert rod (E) through brushguard (A) and lowest holes on machine frame (D).

7. Secure rod with one quick-release pin (F) on each end.

Remove Brushguard

1. Park machine safely.

CAUTION: Avoid injury! Touching hot surfaces may burn skin. Engine and components will be hot if engine has been running. Allow engine to cool before proceeding.

2. Allow engine to cool.

3. Turn machine wheels completely to left or right.

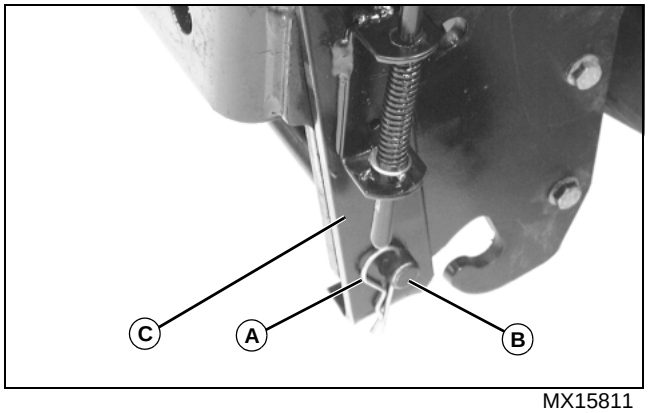

MX15811

4. Remove quick-release pin (A) from end of rod (B).

5. Remove rod from brushguard (C) and machine frame.

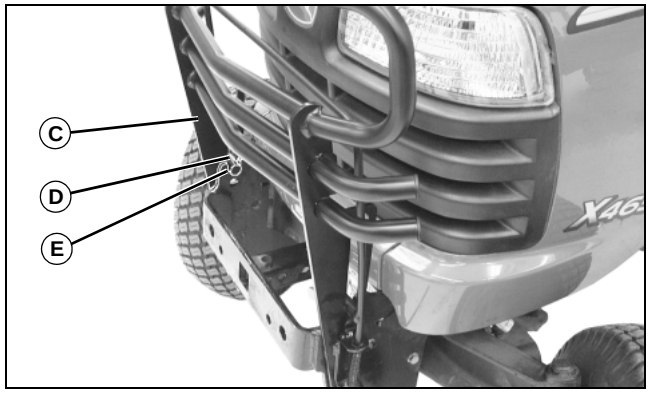

MX15803

6. Remove brushguard (C) by sliding pegs (D) upward out of slots (E) in machine frame.

Tilting Brushguard

NOTE: To make servicing machine easier, brushguard may be tilted forward to provide extra clearance.

1. Park machine safely.

CAUTION: Avoid injury! Touching hot surfaces may burn skin. Engine and components will be hot if engine has been running. Allow engine to cool before proceeding.

2. Allow engine to cool.

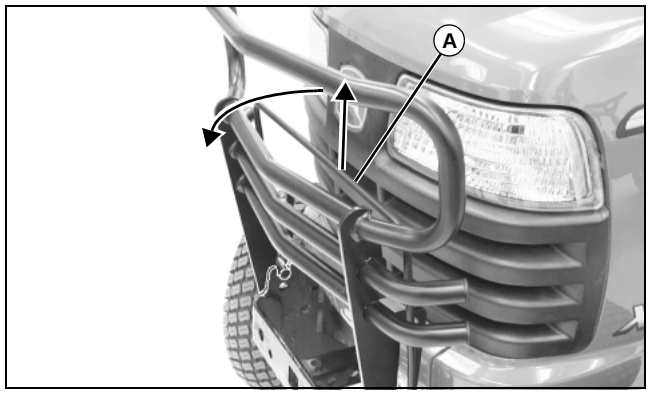

MX15811

3. Pull lever (A) on brushguard upward, and swing brushguard away from machine.

Product Services Information

NOTICE DE MONTAGE
(Anglais, français, allemand, espagnol et italien)

JOHN DEERE

KIT DE PARE-BROUSSAILLE

Pièces du kit

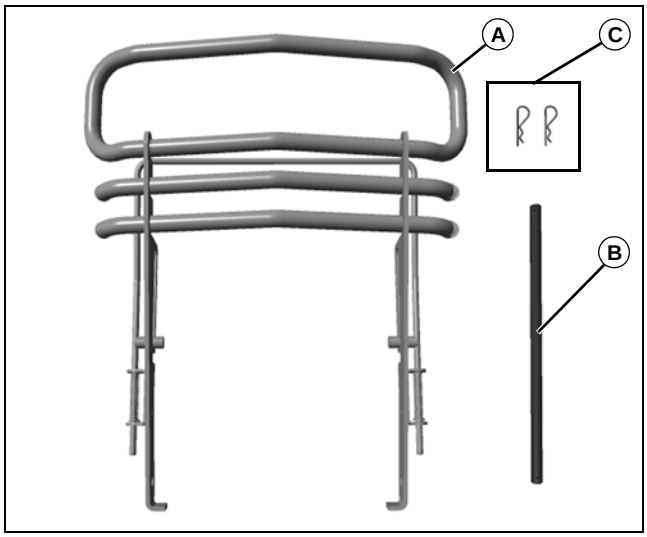

MX15802

Qté	Description
1	Pare-broussaille (A)
1	Tige (B)
2	Goupille à désenclenchement rapide (C)

ATTENTION : Risque de blessures ! Ne jamais utiliser le pare-broussaille comme point d'arrimage ou point de levage. Le non-respect de cet avertissement peut entraîner la chute de la machine, des blessures graves, voire mortelles.

NOTE : Conserver ces instructions avec le livret d'entretien de la machine.

Stationnement de la machine en toute sécurité

1. Arrêter la machine sur un terrain plat, jamais en pente.
2. Désenclencher la prise de force (PdF).
3. Serrer le frein de stationnement.
4. Arrêter le moteur.
5. Retirer la clé de contact.
6. Attendre l'arrêt du moteur et de toutes les pièces en mouvement avant de quitter le siège.

Pose du pare-broussaille

NOTE : Si une tige de masse d'alourdissement avant ou une unité de coupe est utilisée, les poser avant de poser le pare-broussaille.

1. Garer la machine en toute sécurité.

ATTENTION : Risque de blessures ! Éviter les brûlures au contact des surfaces chaudes. Le moteur et les éléments qui y sont attachés sont chauds lorsque le moteur a tourné pendant un certain temps. Laisser le moteur refroidir avant de commencer la procédure.

2. Laisser le moteur refroidir.
3. Tourner les roues de la machine complètement à droite ou à gauche.

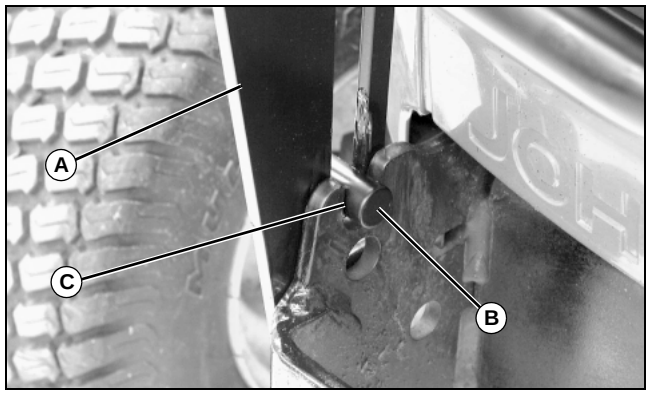

MX15812

4. Poser le pare-broussaille (A) en faisant glisser les chevilles (B) vers le bas dans les fentes (C) du châssis de la machine.

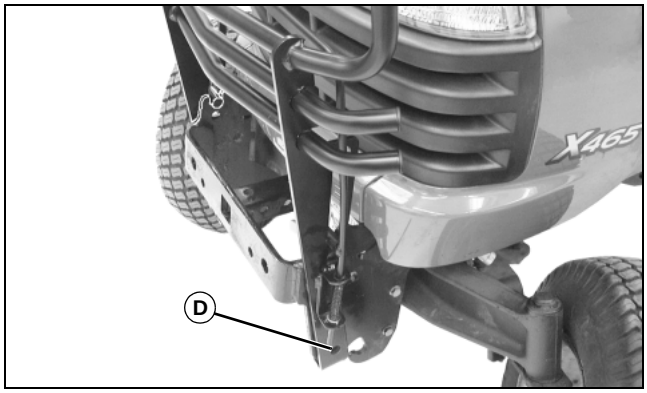

MX15803

5. Aligner les trous inférieurs du pare-broussaille avec les trous inférieurs (D) du châssis de la machine.

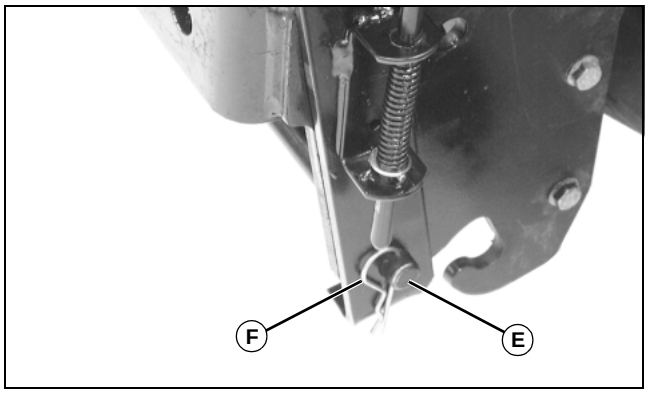

MX15811

6. Insérer la tige (E) dans le pare-broussaille (A) et les trous inférieurs du châssis de la machine (D).

7. Fixer la tige avec une broche rapide (F) à chaque extrémité.

Dépose du pare-broussaille

1. Garer la machine en toute sécurité.

ATTENTION : Risque de blessures ! Éviter les brûlures au contact des surfaces chaudes. Le moteur et les éléments qui y sont attachés sont chauds lorsque le moteur a tourné pendant un certain temps. Laisser le moteur refroidir avant de commencer la procédure.

2. Laisser le moteur refroidir.

3. Tourner les roues de la machine complètement à droite ou à gauche.

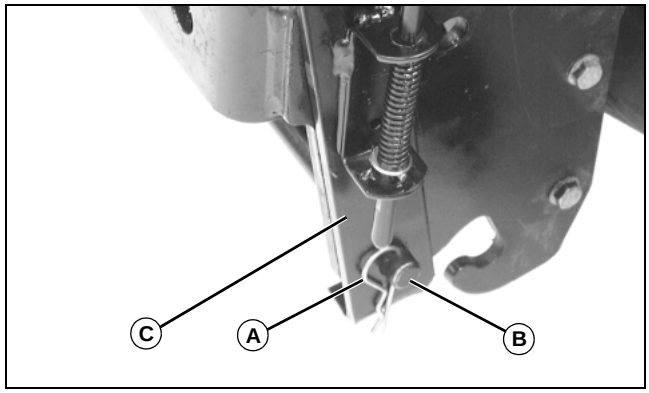

MX15811

4. Déposer la goupille rapide (A) de l'extrémité de la tige (B).

5. Déposer la tige du pare-broussaille (C) et du châssis de la machine.

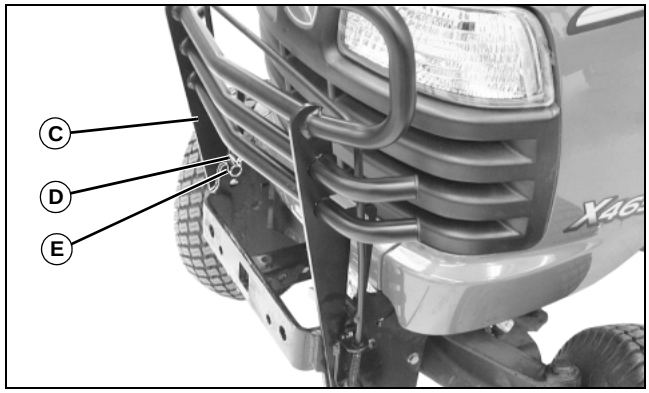

MX15803

6. Déposer le pare-broussaille (C) en faisant glisser les chevilles (D) vers le haut hors des fentes (E) du châssis de la machine.

Basculement du pare-broussaille

NOTE : Pour faciliter l'entretien de la machine, le pare-broussaille peut être basculé vers l'avant pour fournir un dégagement plus important.

1. Garer la machine en toute sécurité.

ATTENTION : Risque de blessures ! Éviter les brûlures au contact des surfaces chaudes. Le moteur et les éléments qui y sont attachés sont chauds lorsque le moteur a tourné pendant un certain temps. Laisser le moteur refroidir avant de commencer la procédure.

2. Laisser le moteur refroidir.

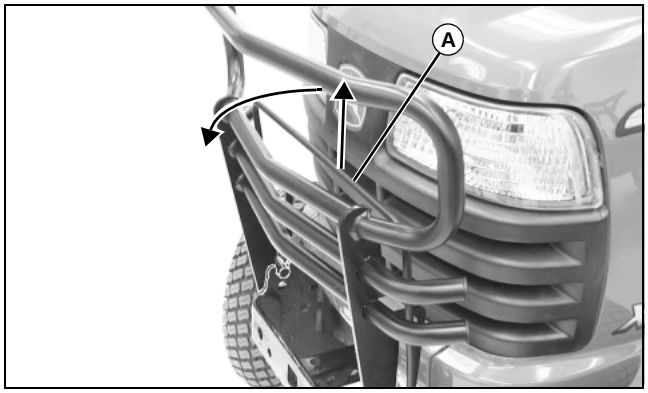

MX15811

3. Tirer le levier (A) du pare-broussaille vers le haut et éloigner le pare-broussaille de la machine.

Product Services Information

MONTAGEANLEITUNG
(Englisch, Französisch, Deutsch, Spanisch und Italienisch)

JOHN DEERE

SCHUTZRAHMEN-KIT

Teile im Kit

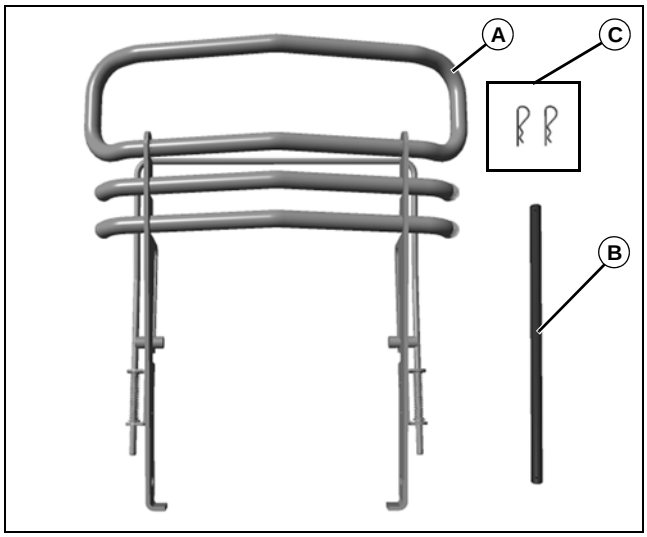

MX15802

Menge	Beschreibung
1	Schutzrahmen (A)
1	Stange (B)
2	Schnellverschluss-Splint (C)

ACHTUNG: Verletzungen vermeiden! Den Schutzrahmen niemals als Verankerung oder Hubstelle verwenden. Nichtbeachtung dieser Warnung kann ein Herunterfallen der Maschine verursachen und zu einer Beschädigung der Maschine, Verletzungen oder Tod führen.

HINWEIS: Diese Einbauanleitung zusammen mit der Betriebsanleitung der Maschine aufbewahren.

Maschine sicher parken

1. Die Maschine auf ebenem Gelände anhalten, nicht am Hang.
2. Die Zapfwelle auskuppeln.
3. Die Feststellbremse verriegeln.
4. Den Motor abstellen.
5. Den Zündschlüssel abziehen.
6. Vor dem Verlassen des Fahrersitzes warten, bis der Motor und alle angetriebenen Teile zum Stillstand gekommen sind.

Schutzrahmen montieren

HINWEIS: Bei der Verwendung eines Mähwerks oder einer Frontgewichtsstange müssen diese Teile vor der Montage des Schutzrahmens installiert werden.

1. Die Maschine sicher parken.

ACHTUNG: Verletzungen vermeiden! Beim Berühren von heißen Flächen kann es zu Verbrennungen kommen. Der Motor und seine Komponenten sind heiß, nachdem er gelaufen ist. Den Motor vor den folgenden Schritten abkühlen lassen.

2. Den Motor abkühlen lassen.
3. Die Räder der Maschine vollständig nach links oder rechts drehen.

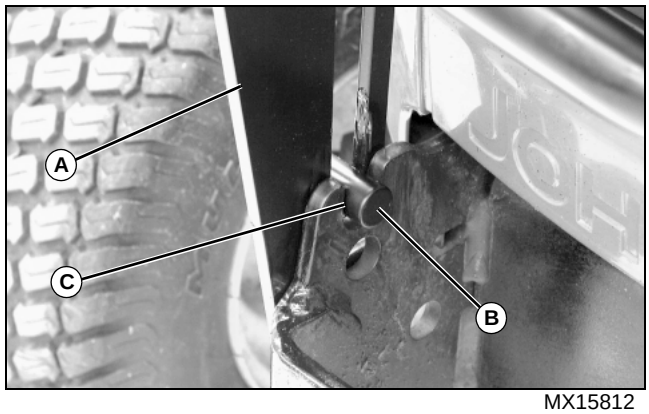

MX15812

4. Den Schutzrahmen (A) montieren. Hierzu die Stifte (B) nach unten in die Schlitze (C) im Maschinenrahmen schieben.

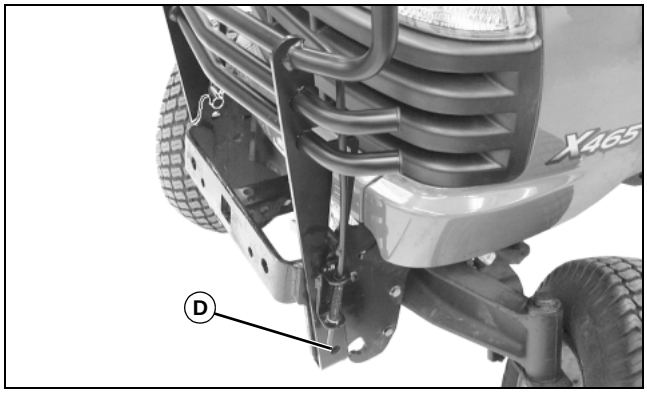

MX15803

5. Die unteren Bohrungen im Schutzrahmen mit den untersten Bohrungen (D) im Maschinenrahmen ausrichten.

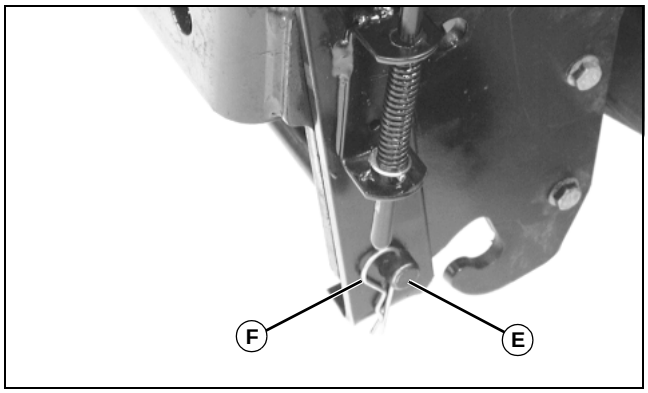

MX15811

6. Die Stange (E) durch den Schutzrahmen (A) und die untersten Bohrungen im Maschinenrahmen (D) einführen.

7. Die Stange an beiden Enden mit einem Schnellverschluss-Splint (F) sichern.

Schutzrahmen abbauen

1. Die Maschine sicher parken.

ACHTUNG: Verletzungen vermeiden! Beim Berühren von heißen Flächen kann es zu Verbrennungen kommen. Der Motor und seine Komponenten sind heiß, nachdem er gelaufen ist. Den Motor vor den folgenden Schritten abkühlen lassen.

2. Den Motor abkühlen lassen.

3. Die Räder der Maschine vollständig nach links oder rechts drehen.

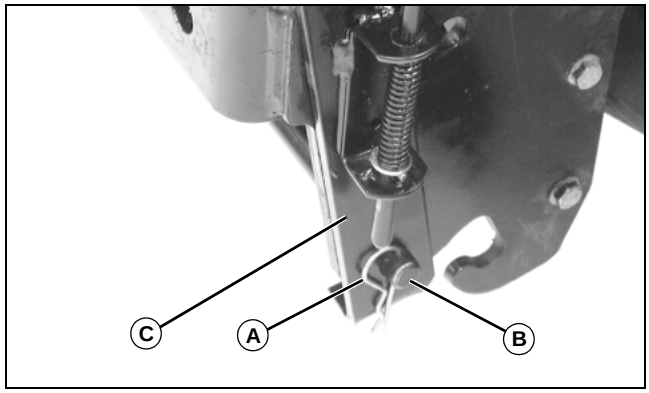

MX15811

4. Den Schnellverschluss-Splint (A) vom Ende der Stange (B) entfernen.

5. Die Stange vom Schutzrahmen (C) und vom Maschinenrahmen entfernen.

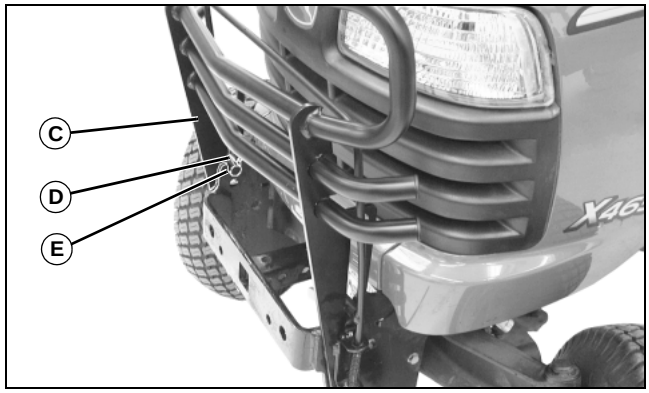

MX15803

6. Den Schutzrahmen (C) entfernen. Hierzu die Stifte (D) nach oben aus den Schlitzen (E) im Maschinenrahmen herausschieben.

Schutzrahmen kippen

HINWEIS: Der Schutzrahmen kann zur Erleichterung der Wartung der Maschine nach vorn gekippt werden, um mehr Abstand zu schaffen.

1. Die Maschine sicher parken.

ACHTUNG: Verletzungen vermeiden! Beim Berühren von heißen Flächen kann es zu Verbrennungen kommen. Der Motor und seine Komponenten sind heiß, nachdem er gelaufen ist. Den Motor vor den folgenden Schritten abkühlen lassen.

2. Den Motor abkühlen lassen.

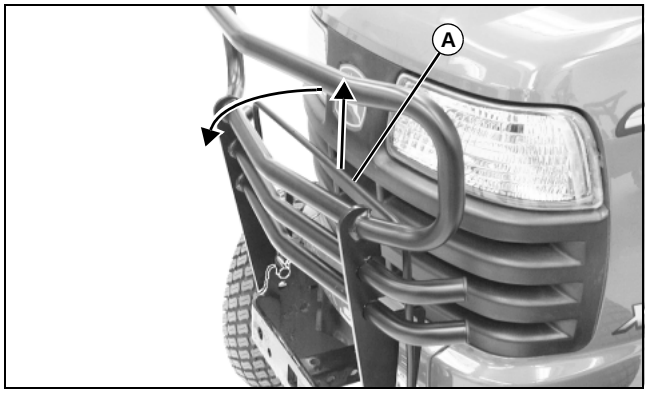

MX15811

3. Den Hebel (A) am Schutzrahmen nach oben ziehen und die Schutzvorrichtung von der Maschine wegschwenken.

Product Services Information

INSTRUCCIONES DE INSTALACIÓN
(Incluye inglés, francés, alemán, español e italiano)

JOHN DEERE

JUEGO DE PROTECTOR CONTRA MALEZA

Piezas en el juego

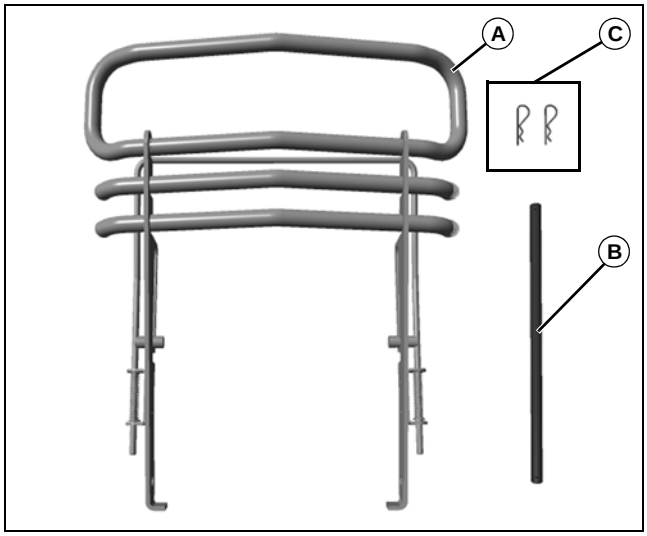

MX15802

Cant.	Descripción
1	Protector contra maleza (A)
1	Varilla (B)
2	Pasador de liberación rápida (C)

PRECAUCIÓN: ¡Evitar lesiones! Nunca usar el protector contra maleza como un punto de sujeción o de elevación. El no seguir esta advertencia puede ocasionar que la máquina se caiga, resultando en daños a ésta, lesiones personales o la muerte.

NOTA: Guardar estas instrucciones de instalación con el manual del operador de la máquina.

Estacionamiento seguro de la máquina

1. Estacionar la máquina en una superficie nivelada, no en una pendiente.
2. Desactivar la toma de fuerza (TDF).
3. Activar el freno de mano.
4. Apagar el motor.
5. Extraer la llave.
6. Esperar a que el motor y todas las piezas en movimiento se detengan antes de dejar el asiento del operador.

Instalación del protector contra maleza

NOTA: Si se usa un cortacésped o una barra de contrapeso delantero, éstos deben instalarse antes de instalar el protector contra maleza.

1. Estacionar la máquina de forma segura.

PRECAUCIÓN: ¡Evitar lesiones! El contacto con superficies calientes puede causar quemaduras en la piel. El motor y sus componentes estarán calientes si el motor ha estado en funcionamiento. Dejar enfriar el motor antes de continuar.

2. Permitir que el motor se enfríe.
3. Girar completamente hacia la izquierda o hacia la derecha las ruedas de la máquina.

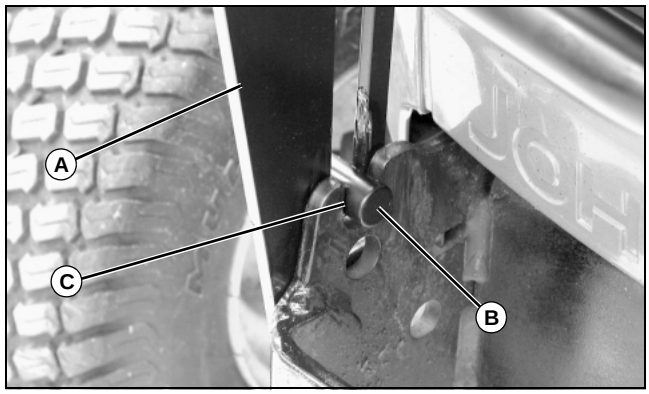

MX15812

4. Instalar el protector contra maleza (A) deslizando hacia abajo las chavetas (B) dentro de las ranuras C) en el marco de la máquina.

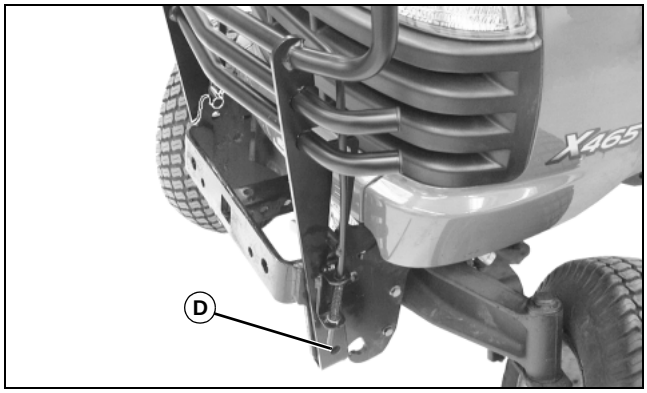

MX15803

5. Alinear los agujeros inferiores del protector contra maleza con los agujeros más bajos (D) del marco de la máquina.

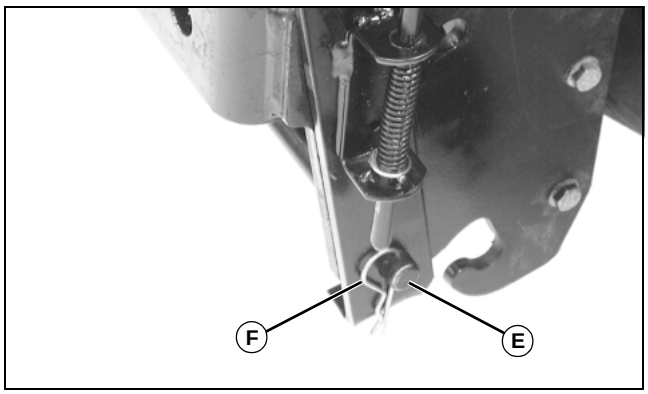

MX15811

6. Insertar la varilla (E) a través del protector contra maleza (A) y los agujeros más bajos del marco de la máquina (D).

7. Asegurar la varilla con un pasador de liberación rápida (F) en cada extremo.

Extracción del protector contra maleza

1. Estacionar la máquina de forma segura.

PRECAUCIÓN: ¡Evitar lesiones! El contacto con superficies calientes puede causar quemaduras en la piel. El motor y sus componentes estarán calientes si el motor ha estado en funcionamiento. Dejar enfriar el motor antes de continuar.

2. Permitir que el motor se enfríe.

3. Girar completamente hacia la izquierda o hacia la derecha las ruedas de la máquina.

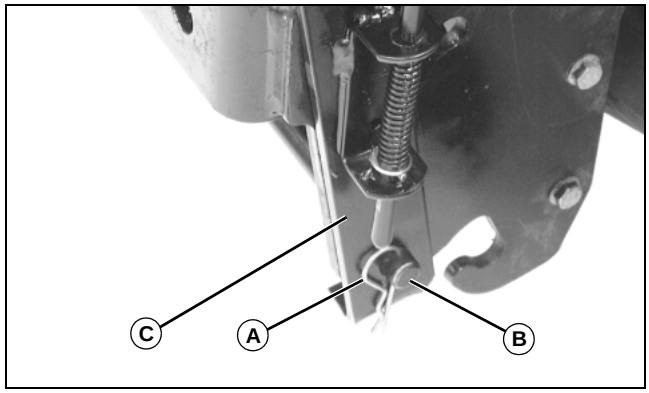

MX15811

4. Extraer el pasador de liberación rápida (A) del extremo de la varilla (B).

5. Sacar la varilla del protector contra maleza (C) y el marco de la máquina.

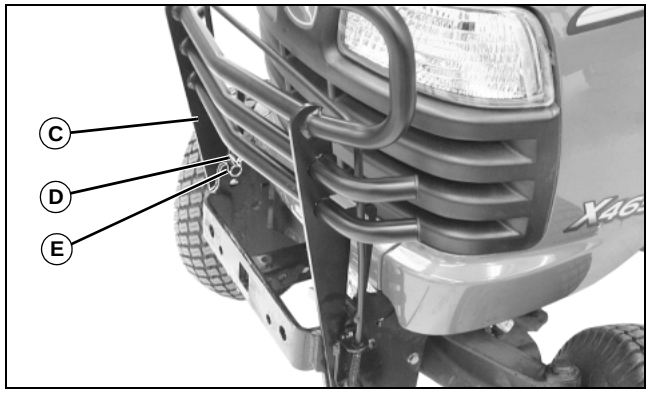

MX15803

6. Extraer el protector contra maleza (C) deslizando las chavetas (D) hacia arriba y afuera de las ranuras (E) en el marco de la máquina.

Inclinación del protector contra maleza

NOTA: Para facilitar el mantenimiento de la máquina, el protector contra maleza puede ser inclinado hacia delante para proveer espacio libre adicional.

1. Estacionar la máquina de forma segura.

PRECAUCIÓN: ¡Evitar lesiones! El contacto con superficies calientes puede causar quemaduras en la piel. El motor y sus componentes estarán calientes si el motor ha estado en funcionamiento. Dejar enfriar el motor antes de continuar.

2. Permitir que el motor se enfríe.

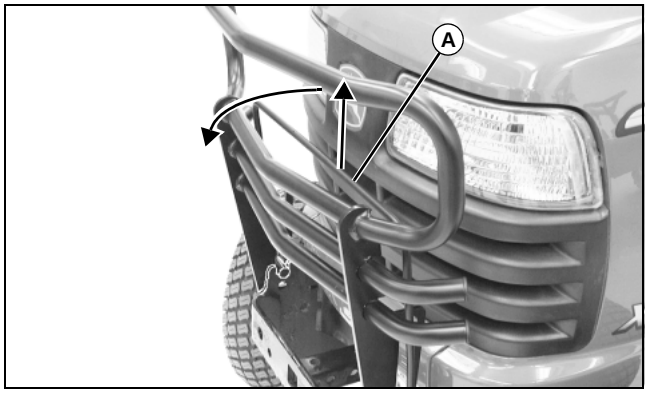

MX15811

3. Tirar hacia arriba la palanca (A) en el protector contra maleza e inclinar el protector contra maleza retirándolo de la máquina.

Product Services Information

ISTRUZIONI PER L'INSTALLAZIONE
(inglese, francese, tedesco, spagnolo e italiano)

JOHN DEERE

KIT DELLA PROTEZIONE ANTERIORE

Il kit contiene

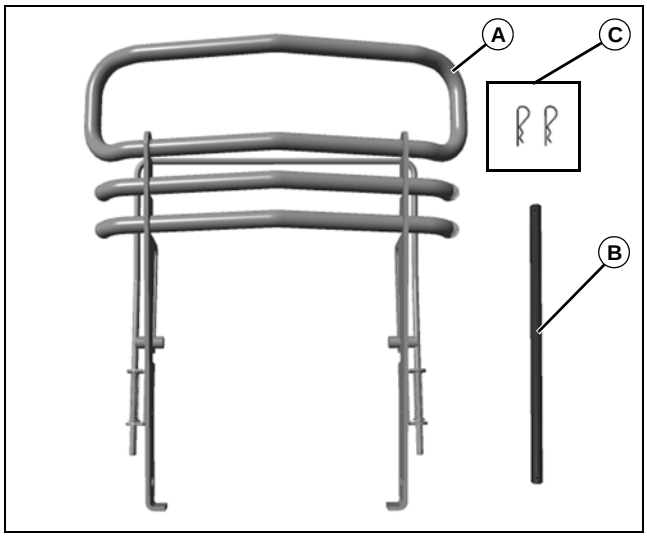

MX15802

Qtà	Descrizione
1	Protezione anteriore (A)
1	Asta (B)
2	Coppiglie (C)

ATTENZIONE: pericolo di infortuni! Non usare la protezione anteriore come punto di attacco o di sollevamento. In caso contrario si possono provocare seri danni alla macchina, causando infortuni gravi o mortali.

NOTA: conservare le presenti istruzioni per l'installazione con il manuale dell'operatore della macchina.

Misure di sicurezza per il parcheggio

1. Parcheggiare la macchina su una superficie piana.
2. Disinnestare la PTO (presa di forza).
3. Bloccare il freno di stazionamento.
4. Spegnere il motore.
5. Rimuovere la chiavetta.
6. Prima di lasciare il posto di guida, attendere che il motore e tutte le parti in movimento si siano fermati.

Installazione della protezione anteriore

NOTA: in caso di utilizzo, l'apparato falciante o l'asta del peso anteriore devono essere installati prima della protezione anteriore.

1. Parcheggiare la macchina in un luogo sicuro.

ATTENZIONE: pericolo di infortuni! Il contatto con superfici molto calde può provocare ustioni. Se la macchina è stata in moto, il motore e i componenti ad esso connessi possono essere molto caldi. Lasciar raffreddare il motore prima di effettuare la manutenzione.

2. Lasciare raffreddare il motore.
3. Girare le ruote della macchina completamente a destra o a sinistra.

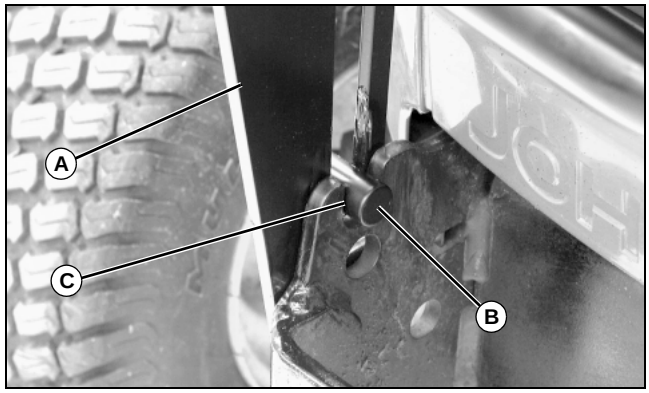

MX15812

4. Installare la protezione anteriore (A) infilando le spine (B) nelle scanalature (C) del telaio della macchina.

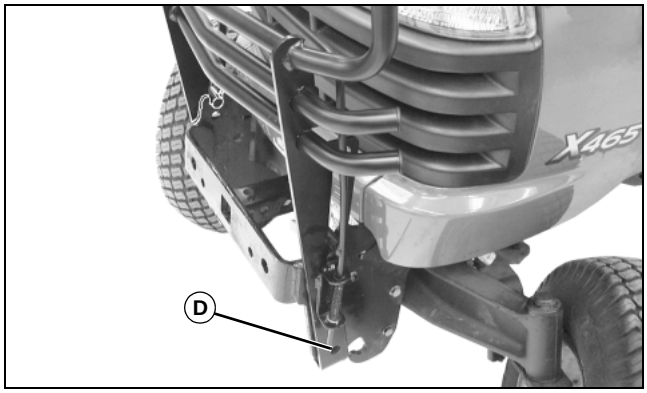

MX15803

5. Allineare i fori inferiori della protezione anteriore ai fori inferiori (D) sul telaio della macchina.

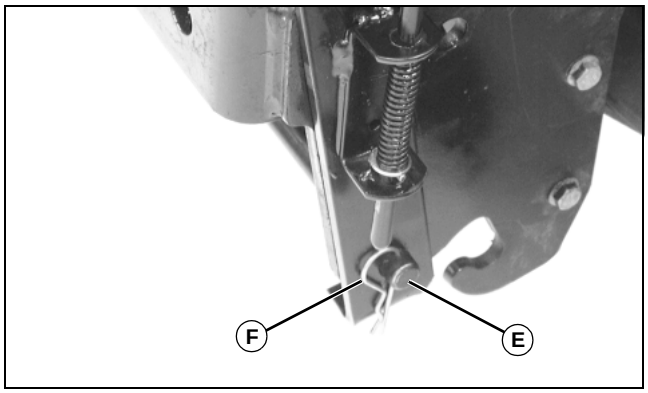

MX15811

6. Inserire l'asta (E) attraverso la protezione anteriore (A) e attraverso i fori inferiori sul telaio della macchina (D).

7. Fissare l'asta con una coppiglia (F) su ciascuna estremità.

Rimozione della protezione anteriore

1. Parcheggiare la macchina in un luogo sicuro.

ATTENZIONE: pericolo di infortuni! Il contatto con superfici molto calde può provocare ustioni. Se la macchina è stata in moto, il motore e i componenti ad esso connessi possono essere molto caldi. Lasciar raffreddare il motore prima di effettuare la manutenzione.

2. Lasciare raffreddare il motore.

3. Girare le ruote della macchina completamente a destra o a sinistra.

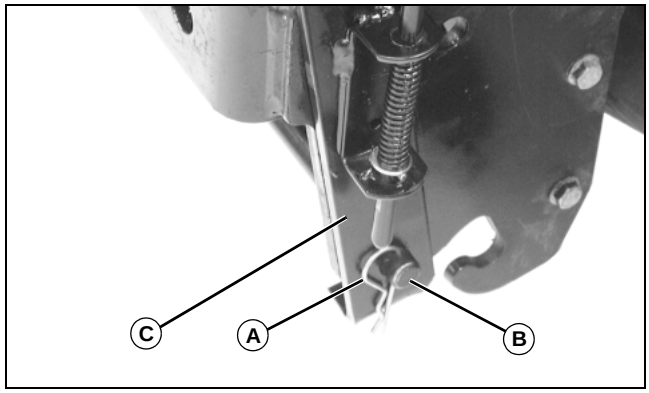

MX15811

4. Rimuovere la coppiglia (A) dall'estremità dell'asta (B).

5. Rimuovere l'asta dalla protezione anteriore (C) e dal telaio della macchina.

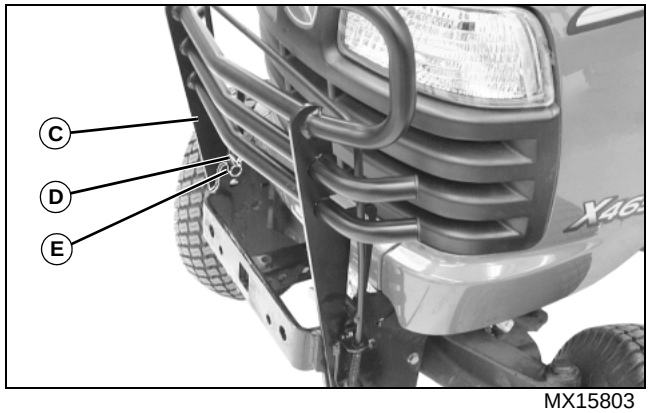

MX15803

6. Rimuovere la protezione anteriore (C) sfilando le spine (D) dalle scanalature (E) del telaio della macchina.

Inclinazione della protezione anteriore

NOTA: per poter eseguire più facilmente la manutenzione della macchina, la protezione anteriore può essere inclinata in avanti.

1. Parcheggiare la macchina in un luogo sicuro.

ATTENZIONE: pericolo di infortuni! Il contatto con superfici molto calde può provocare ustioni. Se la macchina è stata in moto, il motore e i componenti ad esso connessi possono essere molto caldi. Lasciar raffreddare il motore prima di effettuare la manutenzione.

2. Lasciare raffreddare il motore.

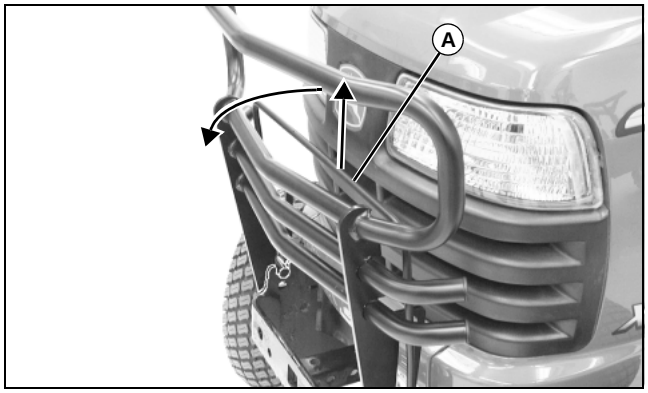

MX15811

3. Tirare la leva (A) sulla protezione anteriore verso l'alto, quindi ruotare la protezione anteriore allontanandola dalla macchina.